TETRARACK R1 (FRONT FORK)

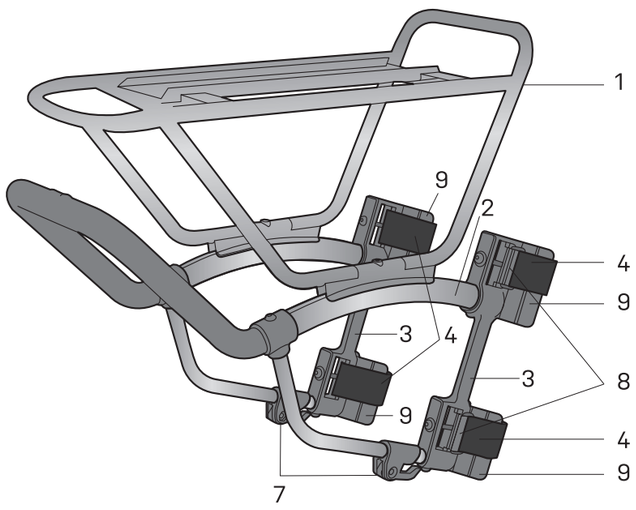

TETRARACK R2 (SEATSTAYS)

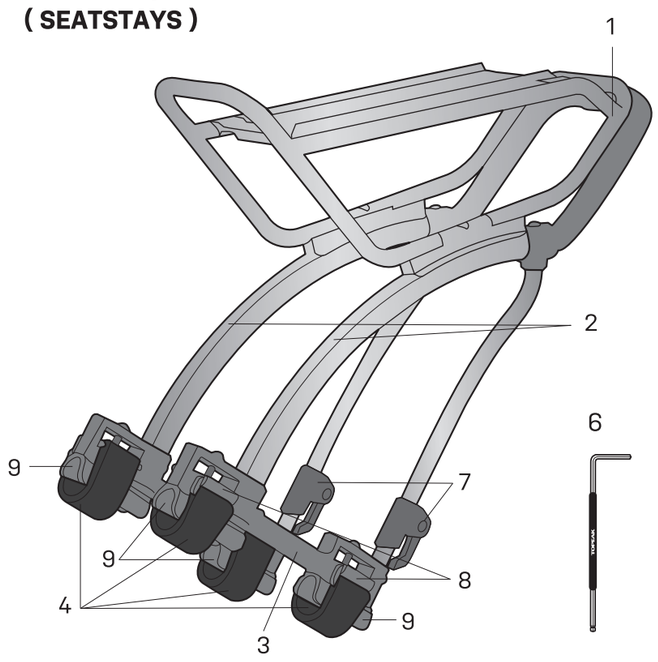

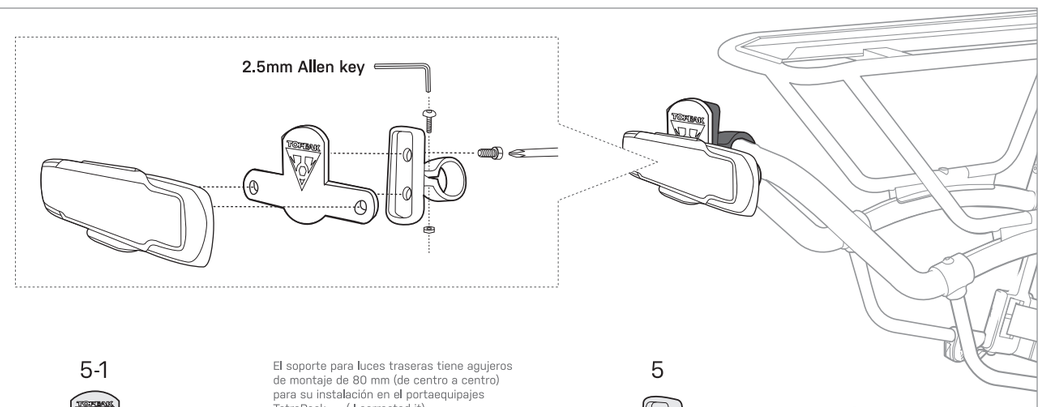

5-1

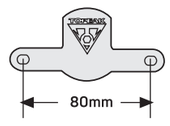

Tail Light Mount is used for mounting rear lights with 80mm (center to center) mounting holes on TetraRack.

Rücklichthalterung zur Montage von Rücklichtern mit 80 mm Gewindeabstand (Mitte/Mitte) am TetraRack.

Le Tail Light Mount est utilisé pour monter un éclairage arrière pourvus de trous de fixations de 80 mm (centre à centre) sur les portes-bagages TetraRack.

El soporte para luces traseras tiene agujeros de montaje de 80 mm (de centro a centro) para su instalación en el portaequipajes TetraRack. (I corrected it)

La staffa per il fanalino posteriore (Tail Lite Mount) è predisposta con due fori distanti 80 mm (da centro a centro) per il montaggio su TetraRack.

Uchwyt do lampy służy do montażu tylnego oświetlenia z otworami montażowymi 80 mm (od środka do środka) na TetraRack.
후방 라이트 마운트는 80mm(중앙에서 중앙까지) 장착 구멍이 있는 후방 라이트를 장착할 수 있습니다.

テールライト マウントには取付間隔が80mm(中心から中心まで)のテールライトが取付可能です。

寬型尾燈取附適用於將較大型的尾燈安裝至TetraRack，其兩個螺絲孔（中心點至中心點）的距離為80mm。

5

Install reflector on TetraRack. (Reflector not included)

Montage des Reflektors am TetraRack (Reflektor nicht enthalten).

installer le réflecteur sur le TetraRack (réflecteur non compris)

Instalar reflectante en TetraRack (Reflectante no incluido)

Installa il catadiottro su TetraRack. (Catadiottro non incluso)

Załóż odblask na TetraRack. (Odblasku nie ma w zestawie)

反射板を反射板用ブラケットに取り付け、テトララックに装着します。(反射板は商品に含まれていません。)

반사판 브라켓을 통해 반사판을 TetraRack 에 장착할 수 있습니다. (반사판 별도 구매)

將反光片安裝於貨架（產品不含反光片）

1 Frame	1 Trägerplatte	1 Cadre	1 Estructura	1 Telaio	1 Rama	1 프레임	1 フレーム	1 貨架框架
2 Rack Slide rail	2 Gleitschiene	2 rail à glissière	2 Raíl deslizable	2 Binario di scorrimento	2 Boczne pręty	2 렉 슬라이드 레일	2 ラック スライド レール	2 貨架滑軌
3 Mounting base	3 Montagebasis	3 base de fixation	3 Base para montaje	3 Base di montaggio	3 Baza mocująca	3 마운팅 베이스	3 装着用ベース	3 固定基座
4 Hook and loop straps	4 Klettverschluss	4 sangle et crochet	4 Enganches y correas	4 Cinturini con velcro	4 Paski rzepowe	4 고정 스트랩	4 ベルクロストラップ	4 束帶
5 Reflective bracket	5 Reflektorhalterung	5 réflecteur de lumière	5 Soporte para piloto reflectante	5 Staffa riflettente	5 Uchwyt odblasku	5 반사판 브라켓	5 反射板用ブラケット	5 反光片取附
5-1 Tail Light Mount	5-1 Rücklichthalterung	5-1 Tail Light Mount	5-1 Soporte para luz trasera	5-1 Staffa per fanalino posteriore	5-1 Uchwyt do lampy	5-1 후방 라이트 마운트	5-1 テールライト マウント	5-1 寬型尾燈取附
6 Allen key 2.5mm x 1	6 1x 2,5 mm Inbus®-Schlüssel	6 clé Allen de 2,5mm x 1	6 Llave Allen de 2,5 mm x 1	6 Chiave a brugola 2,5mm x 1	6 Imbus 2,5mm x 1	6 2.5mm 육각 렌치 x 1	6 六角レンチ 2.5mm x1	6 2.5mm 六角扳手
7 Side pannier hook	7 Klemmhebel	7 crochet pour panier latéral	7 Soporte para alforja lateral	7 Gancio per borsa laterale	7 Hak do sakwy	7 사이드 수납 고정 고리	7 サイド パニア フック	7 側袋勾
8 Strap tensioner	8 Gurtstraffer	8 tendeur de sangle	8 Tensor para las correas	8 Tendicinghia	8 Napinacz paska	8 스트랩 장력 조절 나사	8 ストラップ テンショナー	8 迫緊拉片
9 Rubber pad	9 Gummipad	9 coussinet en caoutchouc	9 Protección de goma	9 Cuscinetto in gomma	9 Gumowa podkładka	9 고무패드	9 ゴムパッド	9 橡膠墊片

TETRARACK R1 / R2

- Maximum weight capacity: 7 kg / 15 lb (R1), 9 kg / 20 lb (R2)
- Wheel size compatibility : 26" - 29 "
- Tire width compatibility : ≤ 1.5"
- Width compatibility : front fork 75-105mm (R1), seatstays 75-105mm (R2)

- Max. Belastung: 7 kg (R1), 9 kg (R2)
- Kompatible Laufradgrößen: 26" - 29"
- Kompatible Reifenbreite: ≤ 1,5"
- Kompatible Breiten: Federgabel 75 - 105mm (R1), Sitzstreben 75 - 105mm (R2)

- Charge Maximal supportée: 7kg / 15lb (R1), 9kg / 20 lb (R2)
- taille de roue : compatible 26" - 29"
- largeur de pneu maximal: 1,5"
- largeur compatible: fourche avant 75-105mm(R1), hauban 75-105mm (R2)

- Capacidad máxima de peso: 7 kg / 15 lb (R1), 9 kg / 20 lb (R2)
- Compatible con ruedas de 26" - 29"
- Anchura de neumático compatible: 1,5"
- Anchura compatible: horquilla delantera 75-105mm (R1), vainas 75-105mm (R2)

- Peso massimo: 7 kg / 15 lb (R1), 9 kg / 20 lb (R2)
- Dimensione ruote compatibili: 26" - 29"
- Larghezza copertoni compatibili: ≤ 1,5"
- Interasse c/c: forcella anteriore 75-105mm (R1). foderi verticali 75-105mm (R2)

- Maksymalny udźwig: 7 kg / 15 lb (R1), 9 kg / 20 lb (R2)
- Kompatybilność rozmiarów kół : 26" - 29 "
- Kompatybilność z szerokością opon : ≤ 1,5"
- Kompatybilność z szerokością : front fork 75-105mm (R1), seatstays 75-105mm (R2)

- 静止状態での耐荷重：7kg (R1)、9kg(R2)
- 対応ホイールサイズ：26" ～ 29"
- 対応タイヤ幅：1.5"以下
- 対応幅：フロントフォーク75～105mm(R1)、シートステー75～105mm (R2)

- 최대 적재 하중 : 7 kg / 15 lb (R1), 9 kg / 20 lb (R2)
- 호환 가능 휠 사이즈 : 26" - 29 "
- 호환 가능 타이어 너비 : ≤ 1.5"
- 호환 가능 너비 : 프론트 포크 75-105mm (R1), 시트스테이 75-105mm (R2)

- 最大承重量: 7 kg / 15 lb (R1), 9 kg / 20 lb (R2)
- 車輪尺寸兼容性 : 26" - 29 "
- 輪胎寬度兼容性 : ≤ 1.5"
- 寬度兼容性 : 前叉 75-105mm (R1), 後上叉 75-105mm (R2)

It is not recommended to mount TetraRack R2 on carbon frames due to frame damage possibility.

Es wird nicht empfohlen den TetraRack R2 Gepäckträger auf Carbonrahmen zu montieren, da es dabei zu Beschädigungen des Rahmens kommen kann.

il n'est pas recommandé de fixer le Tetrarack R2 sur un cadre en carbon, car risque d'endommager le cadre

No se recomienda el montaje de TetraRack R2 en cuadros de carbono debido a la posible causa de daños.

Si raccomanda di non montare TetraRack R2 su telai in carbonio a causa della possibilità di danneggiare il telaio.

Nie zaleca się montażu TetraRack R2 na ramach karbonowych ze względu na możliwość ich uszkodzenia.

フレームにダメージを与える可能性があるため、テトララックR2をカーボンフレームに取り付けることはお勧めしません。

프레임 손상을 발생시킬 수 있으니 카본프레임에 TetraRack R2를 장착하지 마십시오.

不建議將 TetraRack R2安裝於碳纖車架上，碳纖車架可能造成損壞，

WARNING

WARNUNG / AVERTISSEMENT / ADVERTENCIA / ATTENZIONE / UWAGA / 注意 / 경고 / 注意

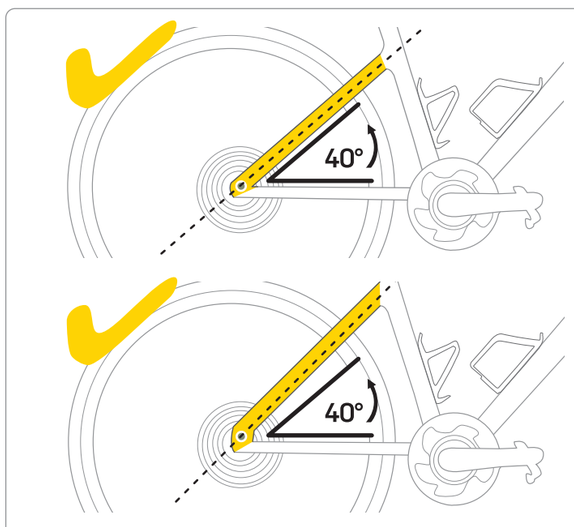

The seatstay angle must be over 40 degrees for proper operation.

Für eine einwandfreie Funktion muss der Winkel der Sitzstreben mehr als 40 Grad betragen.

l'angle des haubans doit être de minimum 40° pour permettre le bon fonctionnement

El ángulo de la vaina debe estar por encima de los 40° para un correcto funcionamiento

L'angolo del fodero verticale deve essere superiore ai 40 gradi per un corretto funzionamento.

Kąt ramy musi być większy niż 40 stopni, aby zapewnić prawidłowe działanie.

シートステーとチェーンステーの角度が40°以上のフレームに対応しています。

올바른 작동을 위해서는 시트스테이 각도가 40도 이상이어야 합니다.

TETRARACK R2 適用於後上叉與後下叉角度40度以上。

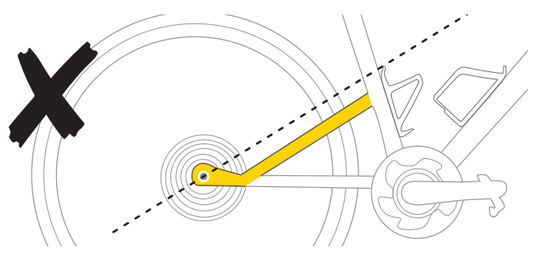

Not suitable to mount on frames with unique geometries.

Nicht geeignet für die Montage an Rahmen mit außergewöhnlichen Geometrien.

n'est pas recommandé pour des cadres au géométrie atypique

No válido para el montaje en cuadros con geometrías únicas.

Non compatibile per il montaggio con telai dalle geometrie speciali.

Nie nadaje się do montażu na ramach o nietypowej geometrii.

特殊な形状のフレームには取り付けられない場合があります。

특정한 지오메트리를 가진 프레임에는 장착할 수 없습니다.

如圖示，不適用於幾何後上叉。

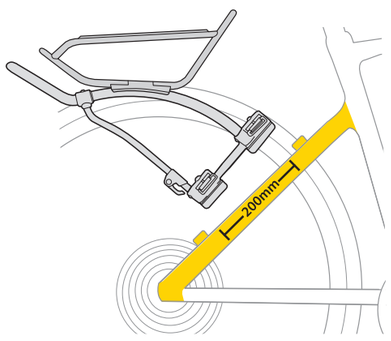

TetraRack has a mounting length of 200mm. Seatstays and front forks must not contain any obstacles that prevent mounting TetraRack securely.

Die Montagebasis der TetraRacks hat eine Einbaulänge von 200 mm. Gabel und Sitzstreben dürfen keine Hindernisse enthalten, die eine sichere Montage der TetraRacks beeinflussen oder verhindern.

le Tetrarack has a mounting length of 200mm. les haubans et la fourche de doit pas comporter d'obstacle pour les installer en toute sécurité.

TetraRack tiene una longitud de 200mm. las vainas y las horquillas delanteras deben estar despejadas de obstáculos para que el montaje sea correcto.

TetraRack necessita di 200mm di appoggio per il montaggio. I foderi verticali e le forcelle anteriori non devono contenere ostacoli per montare TetraRack in sicurezza.

TetraRack ma długość montażową 200 mm. Tylny trójkąt i widelec nie może posiadać żadnych elementów uniemożliwiających bezpieczny montaż.

テトララックの取り付け長さは200mmです。シートステーおよびフロントフォークに、テトララックの取り付けに支障をきたすものがないか確認してください。

TetraRack을 장착하기 위해서는 200mm 공간이 필요합니다. 시트스테이와 프론트포크에 TetraRack을 안전하게 장착하기 위해서는 장애물이 없어야 합니다.

後上叉及前叉安裝長度需200mm以上，且需避開凸起鎖孔或止栓等異物。

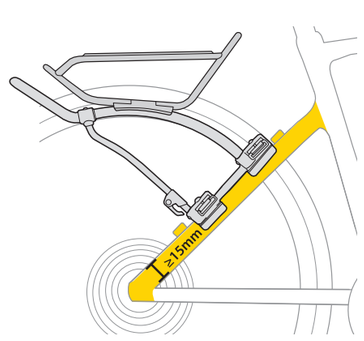

Seatstay diameter must be larger than 15mm. It is not recommended to mount TetraRack R2 on carbon frames.

Der Durchmesser der Sitzstreben muss mind. 15 mm betragen. Es wird nicht empfohlen, TetraRack R2 auf Carbonrahmen zu montieren.

le diamètre des hauban doit être supérieur à 15mm. il n'est pas recommandé de fixer le Tetrarack R2 sur un cadre en carbone

El diámetro de la vaina debe ser mayor de 15mm. No se recomienda el montaje del Transportín TetraRack R2 en cuadros de carbono.

Il diametro del fodero verticale deve essere maggiore di 15mm. Si raccomanda di non montare TetraRack R2 su telai in carbonio.

Średnica tylnego trójkąta musi być większa niż 15 mm. Nie zaleca się montowania TetraRack R2 na ramach z włókna węglowego.

テトララック R2をシートステーに取り付けるときは、シートステーの直径が15mm以上であることを確認してください。フレームにダメージを与える可能性があるため、テトララック R2をカーボンフレームに取り付けることはお勧めしません。

시트스테이 직경은 15mm보다 넓어야 합니다. 카본 프레임에는 TetraRack R2를 장착하지 않는 것이 좋습니다.

不建議安裝於碳纖車架上，碳纖車架可能造成損壞，後上叉管直徑至少大於15mm。

R1 COMPATIBILITY

FRONT FORK WIDTH CAPACITY

75 - 105 mm

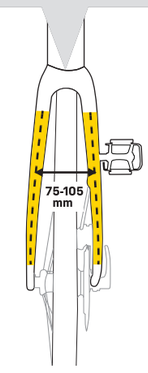

Compatible with front fork width within 75-105mm. Ensure not to exceed max weight capacity.

Kompatibel mit 75-105 mm Gabelbreite. Maximale Belastung niemals überschreiten.

compatible avec les fourches avant ayant un écart interne de 75-105mm. assurez vous de ne pas dépasser la charge maximal.

Compatible con horquillas de 75-105mm de anchura. Asegúrese de no exceder la capacidad máxima de peso.

Compatibile con forcella anteriore con interasse c/c 75-105mm. Assicurarsi di non superare il peso massimo.

Kompatybilny z szerokością widelca w zakresie 75-105mm. Upewnij się, aby nie przekroczyć maksymalnej nośności.

フロントフォーク幅75～105mmまで対応。静止状態での耐荷重を超えないようにしてください。

75-105mm 이내의 프론트포크 너비와 호환 가능합니다. 최대 적재 하중을 초과하지 마십시오.

前叉寬度範圍75-105mm，請勿超過限重及重壓。

MAX WEIGHT CAPACITY

R1	R2
(7kg / 15lb)	(9kg / 20lb)

R2 COMPATIBILITY

SEATSTAYS WIDTH CAPACITY

75 - 105 mm

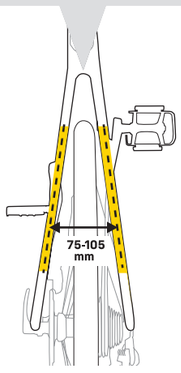

Compatible with seatstays width within 75-105mm. Ensure not to exceed max weight capacity.

Kompatibel mit 75-105 mm Sitzstrebenbreite. Maximale Belastung niemals überschreiten.

compatible avec les haubans ayant un écart interne de 75-105mm. assurez vous de ne pas dépasser la charge maximal.

Compatible con vainas de 75-105 mm de anchura. Asegúrese de no exceder la capacidad máxima de peso.

Compatibile con foderi verticali con interasse c/c 75-105mm. Assicurarsi di non superare il peso massimo.

Kompatybilny z tylnym trójkątem o szerokości w zakresie 75-105mm. Upewnij się, aby nie przekroczyć maksymalnej nośności.
シートステー幅75～105mmまで対応。静止状態での耐荷重を超えないようにしてください。

75-105mm 이내의 시트스테이 너비와 호환 가능합니다. 최대 적재 하중을 초과하지 마십시오.

後上叉寬度範圍75-105mm，請勿超過限重及重壓。

INSTALLATION

MONTAGE / INSTALACIÓN / MONTAŻ / 取付方法 / 장착 / 安裝

1

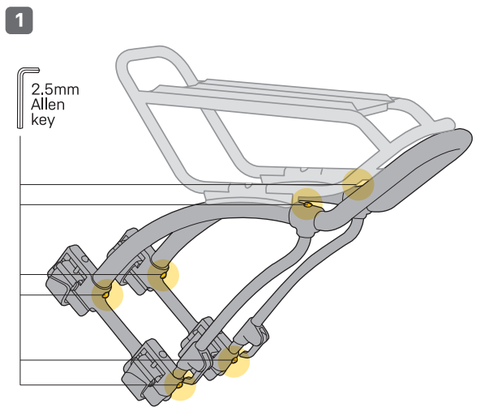

Unscrew 6 bolts of mounting base.

6 Schrauben der Montagebasis lösen.

dévisser 6 visses de la base de fixation

Desatornillar los 6 tornillos de la base de montaje.

Svitare i 6 bulloni della base di montaggio.

Odkręć 6 śrub podstawy montażowej.

6箇所のボルトを緩めます。

마운팅 베이스에서 6 개의 볼트를 푸십시오.

鬆開固定基座的六角螺絲

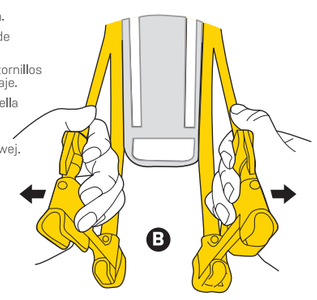

Adjust the width of rack to fit bike front forks / seatstays by spreading supports outward.

Montagebasis wie dargestellt nach außen spreizen, um diese in der Breite an die Gabel / Sitzstreben des Fahrrads anzupassen.

ajuster la largeur du porte paquet en écartant le support pour convenir à la largeur de la fourche ou des haubans

Ajustar la anchura del transportín extendiendo los soportes hacia afuera para adaptarse a horquillas delanteras / vainas.

Regolare la larghezza del telaio estendendo i supporti verso l'esterno per adattarsi alla forcella anteriore / foderi verticali della bici

Dostosuj szerokość bagażnika do widelca / tylnego trójkąta, rozkładając wsporniki na zewnątrz.

ラックを外側に広げ、フロントフォーク、シートステーの幅に合うように調節します。

자전거 프론트포크 / 시트스테이에 맞게 렉 지지대 너비를 조정하십시오.

雙手撐開支架，放上車架調整寬度。

NOTE:

Clean frame / fork mounting area prior to installing TetraRack.

Montagebereich an der Gabel / am Rahmen vor der Montage des TetraRacks reinigen.

nettoyer la zone de fixation de la fourche / cadre avant d'installer le TetraRack

Limpiar el area de montaje del cuadro y la horquilla antes de instalar el transportín.

Pulire l'area di montaggio sulla forcella o sui foderi prima di montare TetraRack.

Wyczyść ramę / widelec przed montażem TetraRack.

ラックを取り付ける前に、フレーム、フォークの取り付け部分の汚れを取り除いてください。

TetraRack을 설치하기 전에 프레임 / 포크 장착 공간을 청소하십시오.

安裝前請擦拭車架，確保安裝位置無髒污

2

TETRARACK R1 (Front)

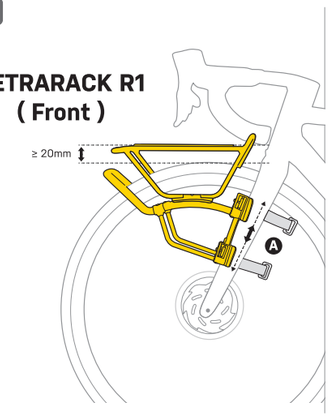

TETRARACK R2 (Rear)

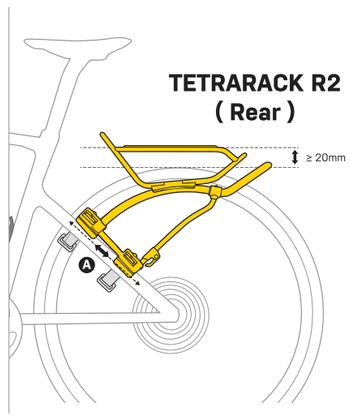

Release the hook and loop straps on both sides of mounting base and adjust the mounting position to the proper height.

Klettverschlüsse auf beiden Seiten der Montagebasis öffnen und Höhe der gewünschten Montageposition einstellen.

relâcher le crochet et la boucle de la sangle des deux coté de la base et ajuster la position et la hauteur pour obtenir une bonne fixation

Aflojar y desenganchar las correas a ambos lados de la base de montaje y ajustar la posición de montaje a la altura apropiada.

Rilascia i cinturini con velcro sui lati della base di montaggio e regola la posizione di montaggio ad un'altezza appropriata.

Zwolnij paski rzepowe po obu stronach podstawy montażowej i ustaw pozycję montażową na właściwej wysokości

マウンティングベース両側のループストラップを外し、適切な位置に取り付けてください。

마운팅 베이스 양쪽에 있는 고리와 루프 스트랩을 풀어 적절한 높이로 조정하십시오.

鬆開兩側束帶後，上下調整高度與安裝位置。

3

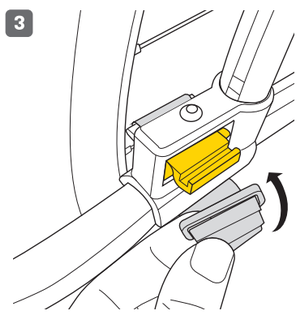

Take hook and loop straps with metal loop and route around front forks / seatstays.

Klettverschlüsse mit Metallösen um Gabel / Sitzstreben führen.

prendre le crochet et la boucle munie d'une boucle métallique et entourer autour de la fourche / du cadre.

Colocar y apretar las correas y los enganches alrededor de la horquilla delantera/ vainas.

Prendi il gancio e i cinturini con velcro con passante in metallo e avvolgili intorno alla forcella anteriore / foderi verticali.

Weź paski rzepowe z metalową pętlą i owiń wokół widelca / tylnego trójkąta.

ストラップテンショナーのフックから、ループストラップを外し、フロントフォーク、もしくはシートステーに巻きつけます。

프론트포크 / 시트스테이에 금속 고리가 있는 고리 스트랩을 사용하여 원하는 위치로 조정하십시오.

將金屬環束帶繞過車架

4

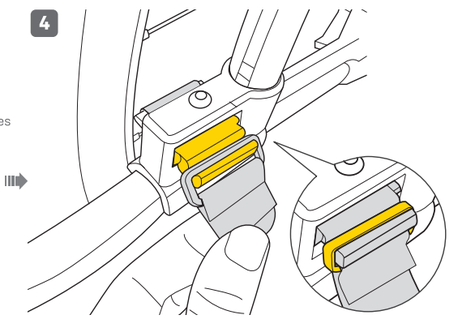

Buckle metal loop into the hook of strap tensioner.

Metallösen in die Haken der Gurtstraffer einhängen.

boucler la boucle métallique dans le crochet du tendeur de sangle

Tensar las correas a través de la hebilla metálica.

Aggancia il passante in metallo nel gancio del tendicinghia.

Zapnij metalową pętlę na haczyku napinacza paska.

ストラップテンショナーのフックにバックルを引っ掛けます。

스트랩 장력 조절 버클에 고리 스트랩을 고정하십시오.

將金屬環扣住迫緊拉片

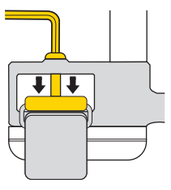

Adjust the strap tensioner hook to the lowest position with 2,5mm Allen key.

Haken der Gurtstraffer mittels 2,5 mm Inbus®-Schlüssel auf die niedrigste Position schrauben.

ajuster le crochet du tendeur de sangle à l'aide d'une clé Allen de 2,5mm vers la position basse

Ajustar el tensor de las correas a la posición más baja con una llave Allen de 2,5mm

Stringi il gancio del tendicinghia con la chiave a brugola 2,5mm.

Ustaw hak napinacza w najniższej pozycji za pomocą imbusa 2,5 mm.

2.5mm六角レンチを使用して、ストラップテンショナーを最低位置まで移動させます。

2.5 mm 육각렌치를 이용하여 스트랩 장력 조절 훅을 가장 낮은 위치로 조정하십시오.

使用2.5mm六角板手迫緊拉片降到最低

5

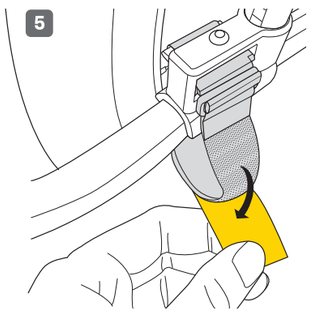

6

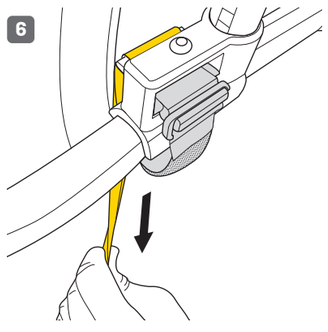

7

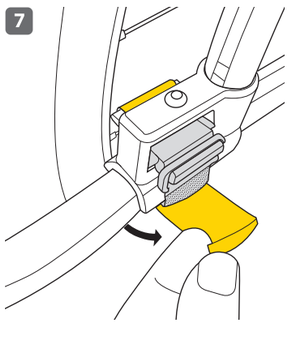

8

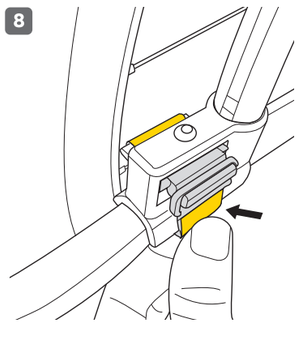

Tighten strap to secure the mounting base to bike frame.

Klettverschlüsse fest anziehen, um die Montagebasis am Fahrrad zu sichern.

Serrer pour sécuriser la base de fixation au cadre

Apretar para asegurar la base de montaje al cuadro de la bicicleta.

Stringi per fissare in sicurezza la base di montaggio al telaio della bici.

Dokręć, aby zamocować podstawę montażową do ramy.

ループストラップを締め付けて、マウンティング ベースをフレームに固定します。

마운팅 베이스를 자전거 프레임에 고정 시키십시오.

將束帶牢固貼緊

9

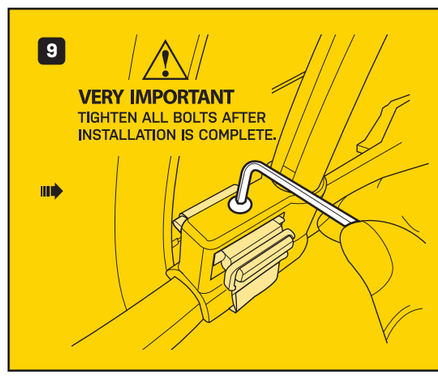

VERY IMPORTANT
TIGHTEN ALL BOLTS AFTER INSTALLATION IS COMPLETE.

Use 2.5 mm Allen key to tighten mounting base and bend slightly.

Montagebasis mittels 2,5 mm Inbus®-Schlüssel final anziehen, sodass deren Oberseite minimal gebogen ist.

à l'aide d'une clé Allen , serrer la base de fixation et la plier légèrement.

Utilizar una llave Allen de 2,5 mm para apretar y doblar ligeramente la base de montaje.

Usa la chiave a brugola 2,5mm per fissare la base di montaggio, serrare in modo leggero.

Dokręć imbusem 2,5 mm podstawę montażową i lekko ją dognij.

2.5mm六角レンチで締め付けます。

2.5mm 육각 렌치를 이용하여 마운팅 베이스를 약간 눌리게 조이십시오.

使用2.5mm六角扳手鎖緊固定基座，至固定基座些微彎曲

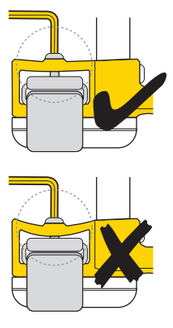

Do not overtighten the mounting base.

Montagebasis niemals zu stark anziehen.

ne pas trop serrer la base trop fort

No apretar en exceso la base de montaje

Non serrare troppo forte la base di montaggio.

Nie dokręcaj zbyt mocno podstawy montażowej.

ボルトは締めすぎないでください。

마운팅 베이스를 너무 세게 조이지 마십시오.

請勿把固定基座鎖到過度彎曲

IMPORTANT NOTE:

Tighten all bolts after installation is complete.

Nach der Montage alle 6 Schrauben mit dem empfohlenen Drehmoment anziehen.

resserrer toutes les visses une fois l'installation complète

Apretar todos los tornillos una vez la instalación se haya completado.

Non serrare troppo forte la base di montaggio.

Dokręć wszystkie śruby po zakończonym montażu.

取り付けが完了したら、すべてのボルトを締めてください。

원하는 위치에 설치가 완료된 후 모든 볼트를 알맞게 조이십시오.

注意：安裝完成後擰緊所有螺栓。

Compatible with Topeak QuickTrack™ system bags and any strap mount bag

Kompatibel mit Topeak QuickTrack ™-Systemtaschen sowie Taschen, die mit Klettgurten befestigt werden

Compatible avec les sacs Topeak QuickTrack ou tout autre sac pourvu de sangles.

Compatible con el sistema para bolsas Topeak QuickTrack y con cualquier bolsa que disponga de correas de montaje.

Compatibile con il sistema di attacco Topeak QuickTrack e con tutte le borse a montaggio con cinturino

Kompatybilny z torbami systemowymi Topeak QuickTrack™ i dowolną torbą montowaną za pomocą pasków

Topeak QuickTrack™ 시스템 백 및 모든 스트랩 마운트 백과 호환

トピーク MTX、RXクイックトラックシステムおよびストラップマウント仕様のトランクバッグに対応

相容Topeak QuickTrack™快拆系統貨架袋與綁帶式貨架袋。

TETRARACK R1 / R2

PREPARE TO RIDE

EN D F E I PL J KR CH

WARNING

WARNUNG / AVERTISSEMENT / ADVERTENCIA / ATTENZIONE / UWAGA / 注 意 / 경 고 / 注 意

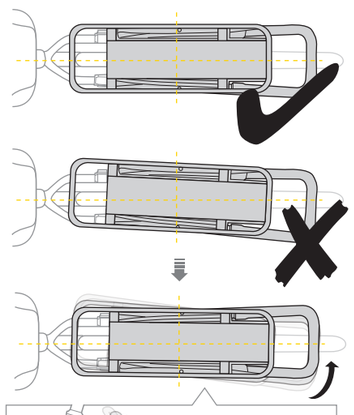

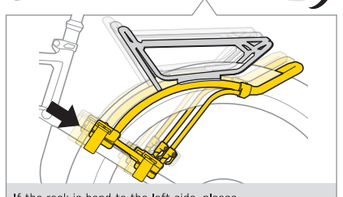

If the rack is bend to the left side, please adjust the left mounting position down.

Wenn das Gestell nach links gebogen ist, bitte die linke Montagebasis nach unten schieben.

si le porte paquet penche vers la gauche, veuillez ajuster la fixation de gauche vers le bas

Si el transportín estuviera doblado hacia la izquierda, baje la posición de montaje del lado izquierdo para ajustarlo.

Se il portapacchi tende a sinistra, si prega di regolare la posizione di montaggio a sinistra verso il basso.

Jeśli bagażnik jest wygięty w lewą stronę, należy wyregulować lewą pozycję montażową w dół.

ラックが左側に曲がっている場合は、左側の取り付け位置を下げて調節してください。

레이 한쪽으로 치우친 경구, 해당 위치에 마운팅 베이스를 내려 올바르게 조절하십시오.

貨架偏左的狀態，請將左邊固定座往下調整置中

Ensure TetraRack is aligned with tire. After installation, tighten 6 bolts to recommended torque value.
Adjust TetraRack for adequate tire clearance. Misalignment or inadequate tire clearance will cause damage to TetraRack or bike frame and my injure the rider.

Sicherstellen, dass die TetraRack-Gepäckträger auf die Reifen ausgerichtet sind. Nach der Montage alle 6 Schrauben mit dem empfohlenen Drehmoment anziehen. Zwingend auf ausreichende Reifenfreiheit achten. Eine Fehlausrichtung und ein unzureichender Reifenabstand können zu Schäden am TetraRack und/oder Fahrradrahmen und zu einer Verletzung des Fahrers führen.

Assurez-vous que le TetraRack soit aligné avec le pneu.
Après l'installation, serrer les 6 visses au couple de serrage recommandé.
Ajuster le TetraRack pour avoir suffisant d'espace entre le pneu et le porte paquet. un mauvais positionnement peut entrainer des dégats au TetraRack ou au vélo et peut blesser l'usager.

Asegúrese de que el transportín TetraRack esté alineado con el neumático.
Después de la instalación, apriete los 6 tornillos sin sobrepasar los valores de par de apriete recomendados.
Ajustar TetraRack de manera que no se interponga con el neumático. Si el Transportín no estuviera alineado o
el espacio con el neumático no estuviera libre de obstáculos, causará daños al transportín, a la bicicleta y posibles daños al ciclista.

Assicurati che il TetraRack sia allineato con il copertone. Dopo il montaggio, stringi i 6 bulloni al valore di tensione raccomandato. Regola TetraRack lasciando un adeguato margine con la copertura. Il disallineamento o un inadeguato margine con la copertura comporterà il danneggiamento di TetraRack o del telaio della bici e può ferire il ciclista.

確認貨架與車胎為置中對齊狀態。安裝完成後，請確實依照建議扭力值鎖緊所有螺絲。

請調整適合的間隙。錯誤的貨架角度及輪胎間隙可能造成產品或單車損壞，並危及人身安全。

Upewnij się, że TetraRack jest wyrównany z oponą. Po montażu dokręcić 6 śrub zalecaną wartością momentu obrotowego. Dostosuj TetraRack, aby uzyskać odpowiedni prześwit na oponę. Niewłaściwe ustawienie lub nieodpowiedni prześwit opony spowoduje uszkodzenie TetraRack lub ramy oraz może zranić jadącego.

怪我や事故の原因となる恐れがあるため、テトララックとタイヤのセンターが揃っているかどうか、テトララックとタイヤのクリアランスが適切であるかどうかを確認してください。取付位置が決まったら、2.5mm六角レンチを使用して6箇所のボルトを推奨トルク値で締めてください。

TetraRack이 타이어와 정렬되어 있는지 확인하십시오.
6 개의 볼트를 권장 토크 값으로 조이십시오.
타이어와의 사이가 적절하도록 TetraRack을 조정하십시오.
정렬 불량 또는 부적절한 타이어와의 사이로 인해 TetraRack 또는 자전거 프레임이 손상되어 운전자가 부상을 입을 수 있습니다.

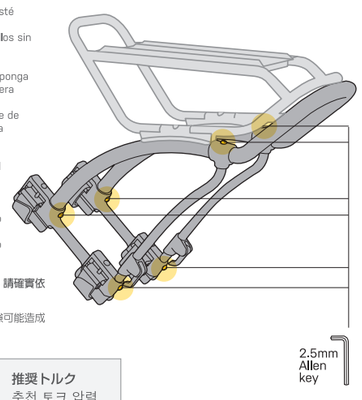

Recommended Torque Value	推奨トルク 추천 토크 압력 建議扭力
Empfohlenes Drehmoment Couple recommandé Par de apriete recomendado Zalecany moment obrotowy	
1.5 Nm	

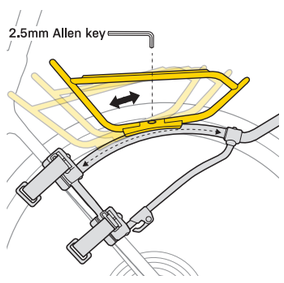

Align the loading plate fore / aft to ensure it is horizontally level

Trägerplatte nach vorne / hinten ausrichten, um sicherzustellen, dass diese waagerecht nivelliert ist.

aligner le cadre de chargement vers l'avant / l'arrière pour qu'il soit positionné à l'horizontal

Alinear la plataforma para asegurar que esté completamente horizontal

Allinea la piattaforma di carico avanti o indietro in modo che sia orizzontale.

Wyrównaj płytę załadowczą do przodu / do tyłu, aby upewnić się, że jest ustawiona poziomo

荷台が地面と水平になるように前後に動かして調節します。

2.5mm 육각 렌치를 이용하여 프레임이 수평이 되도록 조절하십시오.

可自由調整前後角度，調整貨架與地面呈水平。

Recommended Torque Value	推奨トルク 추천 토크 압력 建議扭力
Empfohlenes Drehmoment Couple recommandé Par de apriete recomendado Zalecany moment obrotowy	
2.5 Nm	

ANGLE ADJUSTMENT

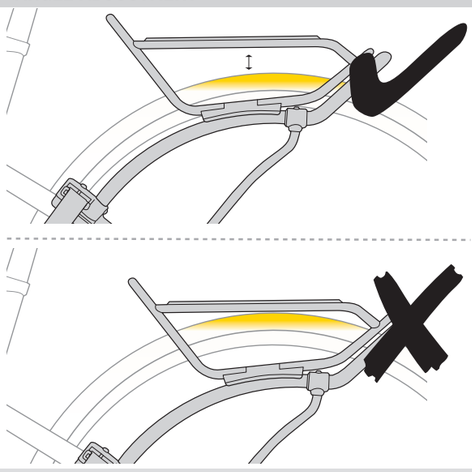

The proper tire clearance of TetraRack R1 / R2 must be larger than 20mm. Improper tire clearance may cause damage to TetraRack, your bike, or bodily injury.

Der Reifenabstand von TetraRack R1 / R2 muss mind. 20 mm betragen. Unzureichender Reifenabstand kann zu Schäden am TetraRack, dem Fahrrad oder zu Verletzungen des Fahrers führen.

L'écart nécessaire au bon fonctionnement du TetraRack R1/ R2 doit être supérieur à 20mm. un écart insuffisant peut causer des dégâts au TetraRack, au vélo ou des dégâts corporel.

No instalar el transportín en los agujeros de las vainas, o encima de las guías o de los frenos.

Il margine appropriato tra il copertone e TetraRack R1/R2 dev'essere di almeno 20mm. Un margine inadeguato può causare danni a TetraRack, alla bici o al ciclista.

Właściwy prześwit opony w TetraRack R1 / R2 musi być większy niż 20 mm. Za mały prześwit może spowodować uszkodzenie TetraRack, roweru lub obrażenia ciała.

テトララックとタイヤのクリアランスは必ず20mm以上設けてください。タイヤのクリアランスが適切でない場合、怪我や事故の原因となる恐れがあります。

TetraRack R1 / R2의 적절한 타이어 간격은 20mm보다 넓어야 합니다.
타이어 간격이 부적절하면 TetraRack과 자전거 또는 라이더 몸에 부상을 입을 수 있습니다.

輪胎間隙必須大於2公分，錯誤的角度及輪胎間隙可能造成產品或單車損壞，並危及人身安全。

FRONT FORK / SEATSTAY

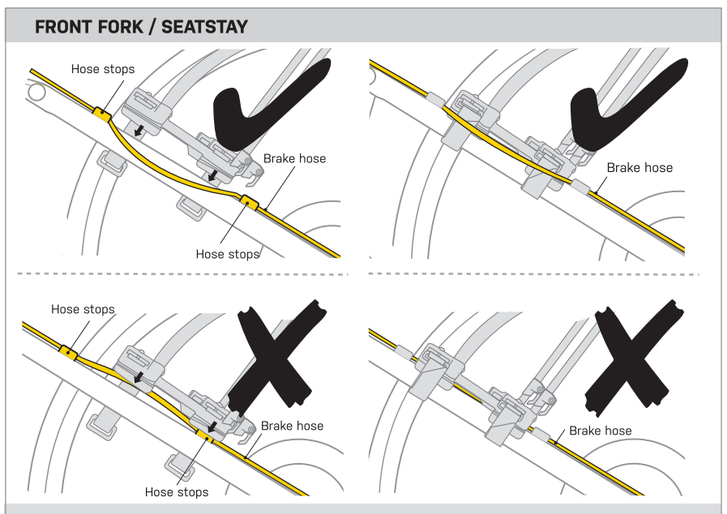

Do not install the rack on screw holes, hose stops, or brake hose.

Gepäckträger nicht auf Gewindebohrungen, Leitungsführungen und Bremsleitungen montieren.

ne pas installer le porte paquet sur un pas de visse, une durite ou un arrêt pour gaine de frein

No instalar el transportín en los agujeros de las vainas, o encima de las guías o de los frenos.

Non installare il portapacchi su alloggi per viti, ferma cavi, o cavi freno.

Nie montuj bagażnika na otworach na śruby, ograniczników pancerzy lub pancerzach hamulcowych.

アウター受けやブレーキケーブル、ネジ穴などの上にラックを取り付けないでください。

나사 홀, 호스 스톱 또는 브레이크 호스에 렉을 설치하지 마십시오.

不要將貨架安裝在止栓與煞車線上。

When fixing mounting straps, do not inadvertently tighten over brake hose or derailleur cable

Klettverschlüsse bei der Montage nicht über der Bremsleitung und dem Schaltzugkabel schließen.

Lors de la fixation des sangles de fixation, veuillez à ne pas serrer une gaine de frein ou de dérailleur par inadvertance.

Al instalar las correas, tenga cuidado de no apretarlas por encima de los frenos o del cable del desviador

Durante il fissaggio dei cinturini, non stringere accidentalmente attorno ai cavi freno o deragliatore.

Montując paski montażowe nie należy przypadkowo napinać przewodu hamulcowego lub linki przerzutki

ストラップを固定する際、ブレーキケーブルやシフトケーブルを巻き込まないようにしてください。

스트랩을 고정할 때 브레이크 호스 나 변속 케이블 위에 장착하지 마십시오.

固定貨架束帶時，不要將煞車線綁在一起。

OPTIONAL ACCESSORIES

OPTIONALES ZUBEHÖR/ ACCE SSOIRES EN OPTION/ ACCESORIOS OPCIONALES/ ACCESSORI OPZIONALI/ オプショナル アクセサリー / 별도 구매 장착 가능 액세서리

sold separately/ einzeln erhältlich/ vendus séparément/ vendido por separado/venduto separatamente/ 別 売 品 /另外購買

*not available in Germany / *nicht in Deutschland erhältlich

TETRARACK R1

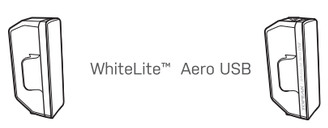

WhiteLite™ Aero USB 1W

WhiteLite™ Aero USB

TETRARACK R2

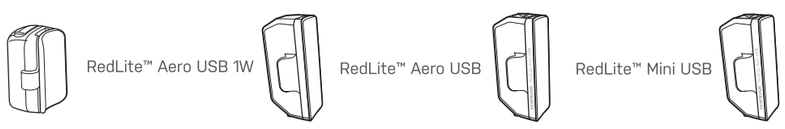

TailLux 30 USB

RedLite™ Aero USB 1W

RedLite™ Aero USB

RedLite™ Mini USB

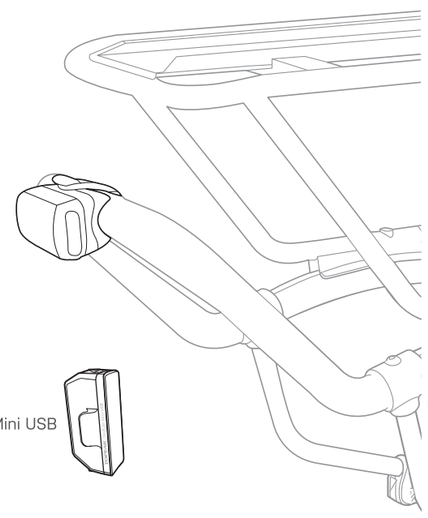

NOTAS DE ADVERTENCIA

1. Limpie el área de montaje del cuadro / horquilla antes de instalar TetraRack.
2. Nunca exceda la capacidad de carga máxima cuando use TETRARACK R1 (15 lb / 7 kg) y TETRARACK R2 (20 lb / 9 kg).
3. Examine el TetraRack después de cada viaje o ruta para asegurar que no haya desperfectos. Si hubiera algún movimiento exagerado del transportín durante un viaje, deje de conducir de inmediato.
4. Tenga precaución y no conduzca de manera extrema cuando use TetraRack.
5. No intente utilizar TETRARACK como asiento de pasajero.
6. Siempre equilibre la carga del TetraRack. No instale una bolsa de alforjas unicamente en uno de los lados del transportín.

NOTE DI AVVERTIMENTO

1. Pulisci l'area di montaggio sul telaio o sulla forcella prima di montare TetraRack.
2. Non superare mai il peso massimo di carico quando usi TETRARACK R1 (15 lb / 7 kg) e TETRARACK R2 (20 lb / 9 kg).
3. Controlla che TetraRack sia montato in sicurezza dopo ogni tragitto. Se riscontri movimenti impropri durante una pedalata, fermati immediatamente.
4. Non cimentarti in percorsi estremi, ad esempio con salti, quando usi TetraRack.
5. Non provare a usare TetraRack come sella per passeggeri.
6. Bilanciare sempre il carico su TetraRack. Non montare una borsa laterale solo su un lato di TetraRack.

WARNING NOTES

1. Wyczyść obszar montażu ramy / widelca przed zainstalowaniem TetraRack.
2. Nigdy nie przekraczaj maksymalnej ładowności podczas korzystania z TETRARACK R1 (7 kg) i TETRARACK R2 (9 kg).
3. Sprawdź TetraRack po każdej jeździe pod kątem bezpiecznego montażu. Jeśli podczas jazdy wystąpi przesadny ruch TetraRack, należy natychmiast przerwać jazdę.
4. Nie angażuj się w ekstremalną jazdę, taką jak skoki, podczas gdy używasz TetraRack.
5. Nie próbuj używać TETRARACK do przewożenia pasażera.
6. Zawsze balansuj obciążenie TetraRack. Nie montuj torby z sakwami tylko po jednej stronie TetraRack.

WARNING NOTES

1. Clean frame / fork mounting area prior to installing TetraRack.
2. Never exceed maximum loading capacity when using TETRARACK R1 (15 lb / 7 kg) and TETRARACK R2 (20 lb / 9 kg).
3. Check TetraRack after every ride for secure mounting. If there is any exaggerated movement of TetraRack during a ride, stop riding immediately.
4. Do not engage in extreme riding, such as jumping, when using TetraRack.
5. Do not attempt to use TETRARACK as a passenger seat.
6. Always balance the load on TetraRack. Do not install a pannier bag only on one side of TetraRack.

注 意

1.テトララックを取り付ける前に、フレーム、フォークの取り付け部分の汚れを取り除いてください。
2.静止状態での耐荷重、7kg (R1)、9kg (R2)を超えないように注意してください。
3.乗車前に、テトララックが正しく取付けられているか、また、バッグやバスケットのストラップが緩み、ホイールの回転を妨げていないか確認してください。走行中にテトララックが意図せず動くようなときは、直ちに走行を中止してください。
4.テトララックをご使用の際は、ジャンプなどの激しいライディングをしないでください。
5.テトララックに人を座らせたり、子供乗せとして使用しないでください。
6.パニアバッグ等を取り付けるときは、片側だけに取り付けず、両側に取り付けてください。

SICHERHEITSHINWEISE

1. Montagebereich an der Gabel / am Rahmen vor der Montage des TetraRacks reinigen.
2. Maximale Belastung bei der Verwendung von TetraRack R1 (7 kg) und TetraRack R2 (9 kg) niemals überschreiten.
3. TetraRack nach jeder Fahrt auf eine sichere Montage überprüfen. Sollten während der Fahrt übermäßige Bewegungen des TetraRacks auftreten, Fahrt sofort stoppen.
4. Bei der Verwendung des TetraRacks keine extremen Fahrmanöver, wie z.B. Sprünge, durchführen.
5. TetraRack niemals als Sitz- oder Transportfläche für Personen verwenden.
6. Last auf dem TetraRack immer ausbalancieren. Bitte keine Gepäckträgertasche nur auf einer Seite des TetraRacks befestigen.

경고

1. TetraRack을 설치하기 전에 프레임 / 포크 장착 부위를 청소하십시오.
2. TETRARACK R1 (15 lb / 7 kg) 및 TETRARACK R2 (20 lb / 9 kg)를 최대 적재 용량을 초과하지 마십시오.
3. TetraRack이 안전하게 장착되었는지 매번 점검하십시오. 주행 중에 TetraRack의 움직임이 발생하면 즉시 주행을 중지하십시오.
4. TetraRack을 사용할 때 점프와 같은 과격한 주행을 하지 마십시오.
5. TETRARACK을 사람을 태우는 용도로 사용하지 마십시오.
6. TetraRack의 양쪽 하중에 균형을 맞춥니다. TetraRack의 한쪽에만 패니어 백을 설치하지 마십시오.

NOTES D'AVERTISSEMENT

1. nettoyer le cadre / la fourche sur la zone d'installation pour le TetraRack
2. ne Jamais dépasser la charge maximale lors de l'utilisation du TetraRack R1(15lb/7kg) et du TetraRack R2 (20lb/9kg).
3. vérifier après chaque sortie pour la fixation. Si le TetraRack bouge de trop arretez de rouler immédiatement.
4. ne vous engagez pas dans des conditions extreme tel que des sauts.
5. n'utilisez pas le TetraRack comme siège passager.
6. faites attention à l'équilibre des masses. n'installez pas de sacoche que d'un coté du TetraRack

警 告

1.安裝前請擦拭車架，確保安裝位置無髒汙。
2.請勿負載超過產品的最大荷重量，**TETRARACK R1**為15磅（7公斤），**TETRARACK R2**為20磅（9公斤）。
3.每次騎乘前請檢查貨架是否穩固，若有鬆脫請重新安裝後再使用；騎乘中若發生貨架搖晃鬆脫，請立即停止騎乘。
4.使用貨架時請勿從事跳躍、飛躍等極限運動。
5.請勿使用本產品乘載人。
6.不能只裝單側的側袋，且要注意兩側的重量平衡

WARRANTY

2-year Warranty: All mechanical components against manufacturer defects only.

Warranty Claim Requirements

To obtain warranty service, you must have your original sales receipt. Items returned without a sales receipt will assume that the warranty begins on the date of manufacture. All warranties will be void if the product is damaged due to user crash, abuse, system alteration, modification, or used in any way not intended as described in this manual.

* The specifications and design are subject to change without notice.

Please contact your Topeak dealer with any questions. For USA customer service, call: 1-800-250-3068 www.topeak.com

GAWARANCJA

2 lata gwarancji: Na wady fabryczne wszystkich części mechanicznych.

Warunki korzystania z gwarancji

Aby uzyskać serwis gwarancyjny, należy posiadać oryginalny dowód zakupu. Gdy produkt reklamowany jest bez paragonu zakładamy, że gwarancja rozpoczyna sie od daty produkcji. Wszystkie gwarancje sa nieważne jeśli produkt został uszkodzony na skutek wypadku, nadużycia, zmiany, modykacji lub wykorzystywany w jakikolwiek sposób niezgodny z opisanym w niniejszej instrukcji.

* Specykacja i projekt mogą ulec zmianie bez powiadomienia.

W przypadku jakichkolwiek pytań skontaktuj się ze sprzedawcą lub importerem Topeak.

GEWÄHRLEISTUNG

2 Jahre Gewährleistung auf alle verbauten Teile, jedoch nur gegen Herstellermängel.

Gewährleistungsansprüche

Sie benötigen Ihren Originalkaufbeleg um den Gewährleistungs-Service zu erhalten. Bei Artikel die ohne Kaufbeleg eingesendet werden, wird davon ausgegangen, dass die Gewährleistung mit dem Herstellungsdatum beginnt. Alle Gewährleistung- sansprüche werden ungültig, wenn der Artikel auf Grund eines Unfalls beschädigt oder zweckentfremdet wurde, Systemänderungen oder andere Veränderungen vorgenommen wurden oder der Artikel anderweitig verwendet wurde als in diesem Handbuch beschrieben.

* Änderungen in Design und Eigenschaft bedürfen keiner vorherigen Ankündigung.

Topeak Produkte sind ausschließlich im Fahrradfachhandel erhältlich. Bitte nehmen Sie Kontakt mit Ihrem nächsten Topeak Händler auf, um offene Fragen zu klären. Für Kunden in Deutschland, Tel. 0261-899998-28.

保 証 期 間

ご購入日より2年間：製造上の欠陥による機械部品の不良が対象です。

保 証 の 請 求

保証を受けるには、ご購入日の日付の入った領収書が必要です。領収書なしで保証を受ける場合の保証期間は製造年月 日から起 算させていただきます。お客様の事故などによる外的要因、誤使用、改造、およびこの取扱説明書に従わない本来の用途以外 のご使用による故障 は保証を受けられません。故障した製品は故障状況を明記して、お買上げの販売店へお持ちください。お送りになる場合の送料はお客様にてご負担 をお願いします。

* スペックやデザインは改良のため予告なく変更されることがあります。

トピーク製品は全国有名自転車店でお買い求めいただけます。
ご質問は、最寄のトピーク正規販売店へどうぞ。
Website : www.topeak.jp

GARANTIE

Garantie de 2 ans : toutes parties mécaniques contre tout défaut de fabrication.

Demande de garantie

Pour bénéficier de notre service de garantie, vous devez être en possession de la facture d'achat originale. Si le produit nous est retourné sans cette facture d'achat, nous considérons la date de fabrication comme début de la garantie. Toute garantie sera considérée comme nulle si le produit à été endommagé suite à une chute, à un abus, une surcharge, à un quelconque changement ou modification ou à une utilisation autre que celle décrite dans ce manuel.

* Les spécifications et l'apparence peuvent être sujettes à certaines modifications.

Contactez votre revendeur Topeak si vous avez a moindre question.
For USA customer service call : 1-800-250-3068 / www.topeak.com

품 질 보 증

제한적 2년 품질 보증 : 소비자 과실을 제외한 제조과정상 모든 요인에 대하여 2년간 보증합니다.

품질 보증을 위한 필요조건

품질 보증 서비스를 받기 위해서는 반드시 원본 구매 영수증을 제시해야 합니다. 구매 영수증이 없는 경우, 모든 제품은 그 제품의 가장 최초의 제조일로부터 3개월 후를 구입일로 인정합니다. 본 제품을 사용 중 외부의 충격으로부터 손상되었거나 사용자의 오용, 남용, 임의 개조, 변경 또는 사용설명서에 기술한 내용에 맞지 않게 사용된 경우 품질 보증을 받을 수 없습니다. * 제품의 제원이나 디자인은 사전 공지 없이 변경될 수 있습니다.

토픽사의 제품은 전문 대리점에서 구입 가능합니다. 제품문의 : (주)하이랜드스포츠 TEL.031-8022-7510
웹사이트 : **www.hlsc.co.kr, www.topeak.com**

GARANTÍA

Disponen de 2 años de garantía : Todos los componentes mecánicos con algún defecto de fabricación.

Requerimientos para Reclamación de la Garantía

Para obtener la garantía debe disponer del justificante de compra, sin el recibo de compra se considerará como fecha de inicio de la garantía la fecha de fabricación. No se considerarán cubiertos por la garantía los artículos dañados por golpes, abuso o alteraciones del sistema, modificaciones, o utilización de otra manera o para otros usos a los descritos en este manual.

* Las especificaciones y diseño están sujetos a cambios sin notificación previa.

Por favor, contacte con su distribuidor Topeak para cualquier pregunta. garantias@servixtt.com www.servixtt.com, www.topeak.com

產 品 保 固

保固要求

申請保固期限中的服務，須檢具購買時之發票，若無法提供，則其保固期限將自製造日期開始算起。若因使用者不慎摔壞、使用不當、自行改裝、更改系統或未能按照說明書上的正確操作方式，本產品將不被列入保固範圍。

* 本公司保留產品規格變更之權利。

Topeak 產品相關的資訊，請洽詢 **Topeak** 當地授權的經銷商。
網址：**www.topeak.com**

GARANZIA

2 Anni di garanzia : solo per difetti elettronici e meccanici di fabbricazione.

Condizioni di garanzia

Per usufruire della garanzia è necessario essere in possesso dello scontrino originale di acquisto. In caso il prodotto ci venga restituito senza lo scontrino la garanzia decorrerà dalla data di fabbricazione. La garanzia decade qualora il prodotto venga danneggiato da uso improprio, sovraccarico, modifiche o utilizzato in maniera diversa da quella descritta nelle presenti Istruzioni d'uso.

* Le caratteristiche del prodotto possono essere cambiate senza preavviso.

I prodotti Topeak sono in vendita nei negozi specializzati per ciclisti. Per ogni richiesta o chiarimento rivolgetevi al rivenditore Topeak più vicino.
Sito web: www.topeak.com

TA2409R_M_GB 2020/03/03